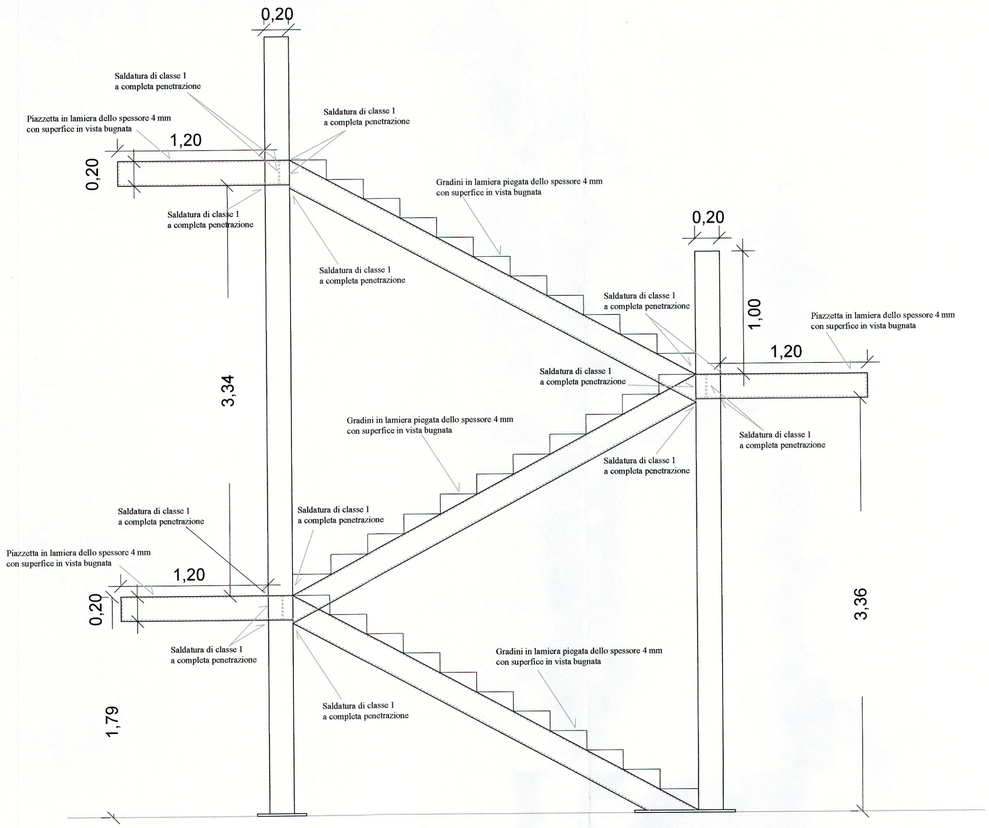

SEZIONE SCALA

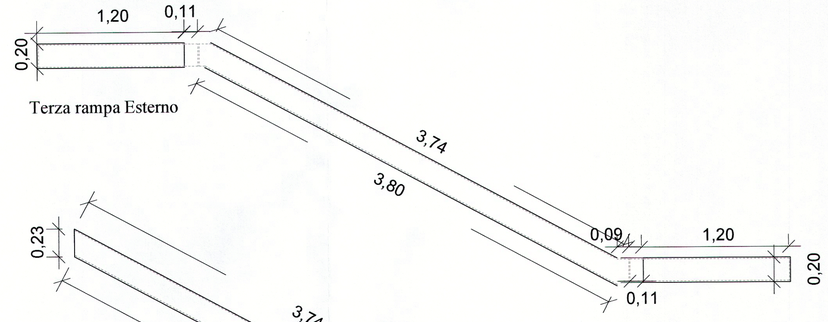

Terza rampa Esterno

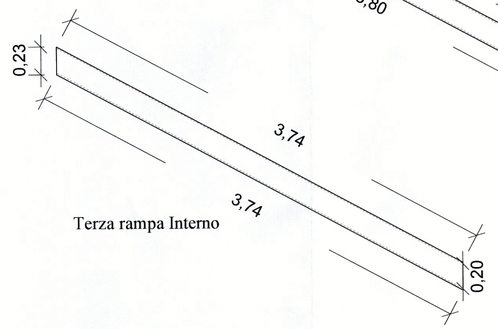

Terza rampa Interno

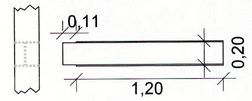

Mensola esterna

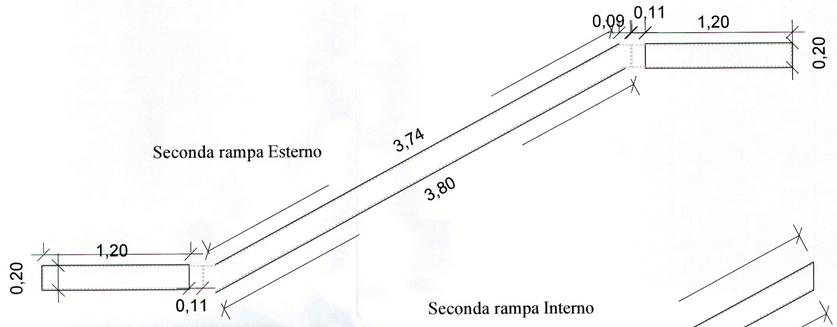

Seconda rampa Esterno

Seconda rampa Interno

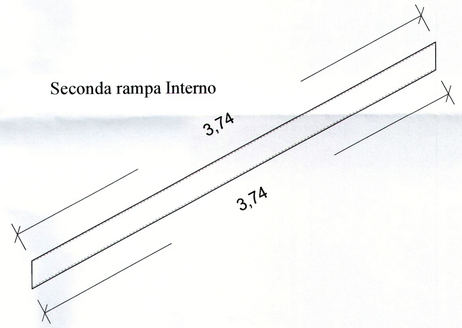

B II.5÷15/7

LIBRINO

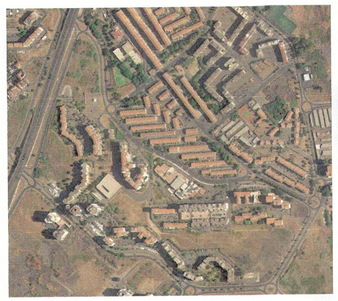

OPERE DI URBANIZZAZIONE NEL QUARTIERE NITTA - Spina verde

PROGETTO ESECUTIVO

PROGETTO:
Sabina Zappalà architetto

Aggiornamento: Luglio 2016

COMUNE DI CATANIA	ATTUAZIONE DEL PIANO DI ZONA LIBRINO (L. 18 4 1962 N.167) URBANIZZAZIONI E ALLACCIAMENTI AI PUBBLICI SERVIZI	S.T.A. PROGETTI
	ALLEGATO **12**.4.2₃ — CALCOLI STRUTTURE IN C.A. - Scale — Sezione scala e montanti rapp. 1:25	
	S. GIOVANNI LA PUNTA, Dicembre 1979	

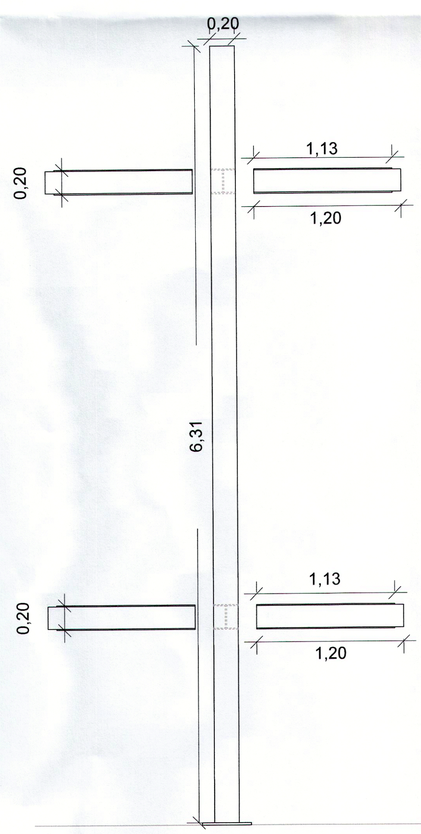

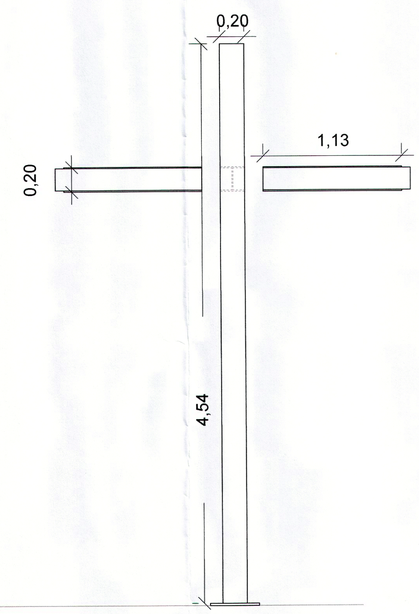

MONTANTI SCALA

Mensola esterna

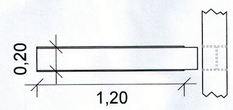

Prima rampa Interno

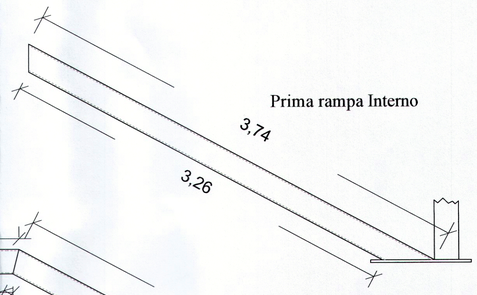

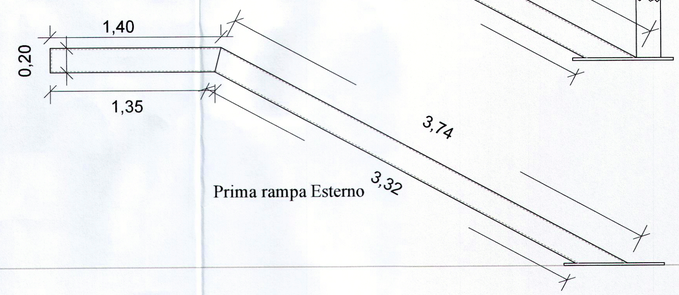

Prima rampa Esterno

MONTANTI SCALA